FONTES DE PARIS

ILLUMINATION DES VILLES DU MONDE

FICHE TECHNIQUE

TECHNICAL SHEET

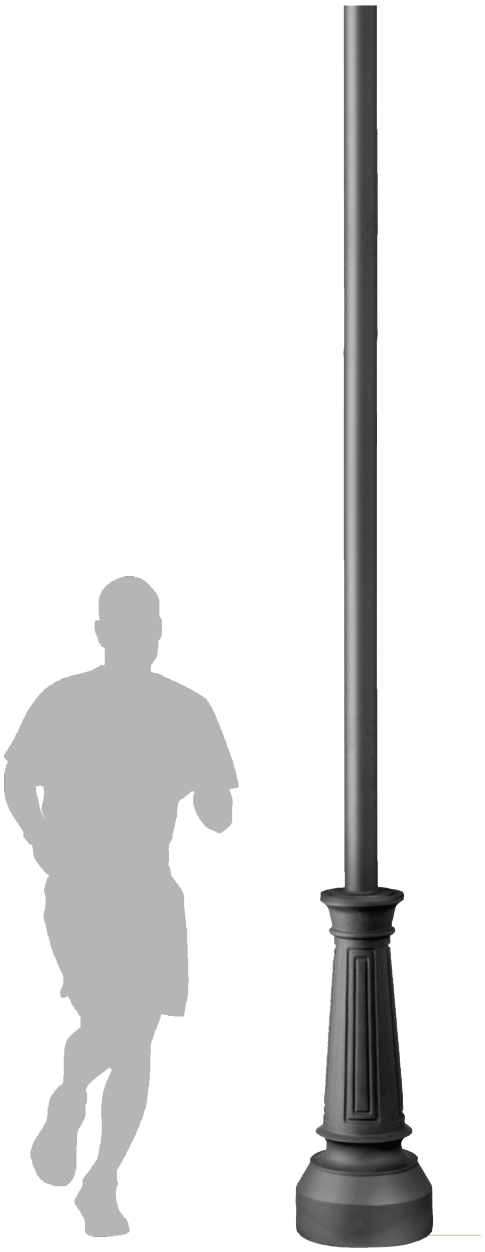

CHAMBOURCY

FONTES DE PARIS
ILLUMINATION DES VILLES DU MONDE

CARACTÉRISTIQUES TECHNIQUES

MATIÈRE	Candélabre avec borne en fonte d'acier et fût en acier
HAUTEUR	3,00 m / 3,50 m / 4,00 m / 4,50 m
FIXATION	4 tiges de scellement ø 18x370, entraxe 200x200 mm
FINITION	Peinture polyester selon nuancier RAL

TECHNICAL CHARACTERISTICS

MATERIAL	Light pole with cast iron base and steel flute
HEIGHT	3,00 m / 3,50 m / 4,00 m / 4,50 m
FIXING	4 fixing sticks ø 18x370, distance between axes 200x200 mm
FINISH	Polyester paint according to RAL color chart

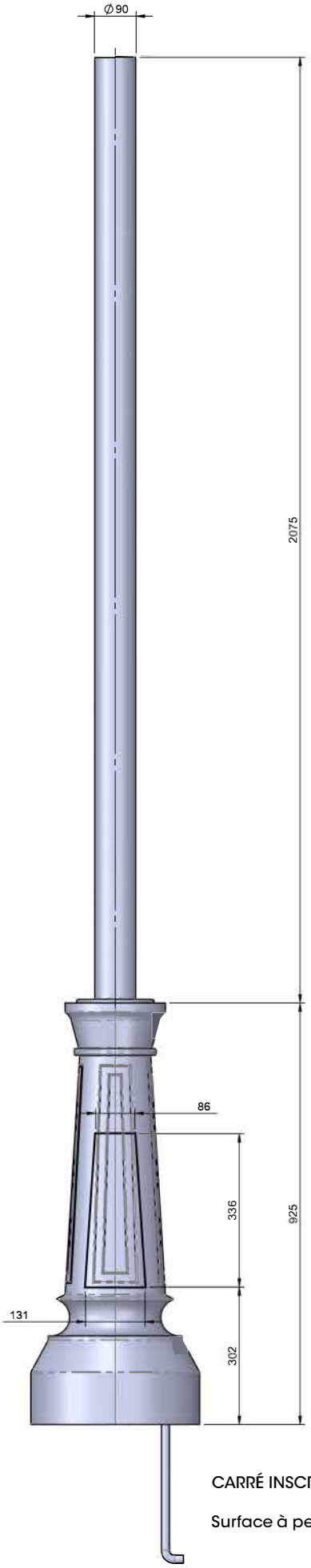

CARRÉ INSCRIT 121x121

Surface à peindre 2.7 m²

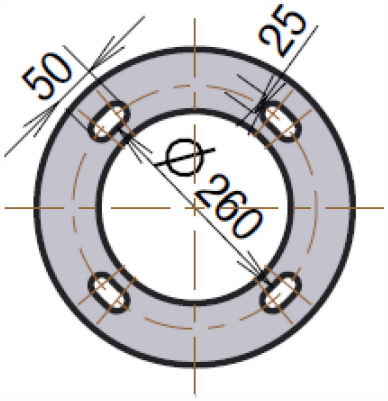

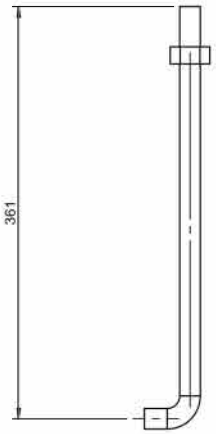

4 tiges ø 18

DESCRIPTION :

Finition :
- Peinture d'apprêt
- RAL suivant nuancier

Fixation :
- Lanterne : crapaudines
- Bornes : tiges de scellement

Type de porte :
- Porte d'acès avec serrure batteuse

Options :
- Métallisation
- Écusson ville sur la borne